Table des matières

1. Généralités ... 3
1.1 Adresse ... 3
1.2 Conventions ... 3
1.3 Symboles et signalisations ... 3
1.4 Limitation de la responsabilité ... 3
1.5 Garantie ... 3
1.6 Protection du droit d'auteur ... 4
1.7 Groupe cible ... 4
2. Sécurité ... 4
2.1 Utilisation correcte ... 4
2.2 Utilisation incorrecte ... 4
2.3 Responsabilité de l'utilisateur ... 5
2.4 Consignes générales de sécurité ... 5
2.5 Consignes générales de sécurité sur l'accumulateur ... 5
2.6 Indications de danger sur l'appareil ... 7
2.7 Équipement de protection personnelle ... 7
3. Caractéristiques techniques ... 7
4. Structure et fonctionnement ... 8
4.1 DuroSweep 77 Pro 18V ... 9
4.2 DuroSweep 77 Pro ... 9
5. Transport ... 9
5.1 Livraison ... 9
5.2 Symboles de transport ... 9
5.3 Étendue de la livraison ... 9
5.4 Traitement des matériaux d'emballage ... 9
5.5 Stockage de la balayeuse ... 9
5.6 Transport de l'appareil ... 10
5.7 Transport de l'appareil dans un véhicule ... 10
6. Mise en service ... 11
6.1 Montage des ferrures de poignée ... 11
6.2 Montage de l'arceau rétractable ... 11
6.3 Montage de l'accumulateur ... 12
6.4 Chargement de l'accumulateur ... 12
7. Utilisation ... 12
7.1 Avant de commencer à travailler ... 12
7.2 Réglage en hauteur des brosses rotatives ... 13
7.3 Réglage du serre-flan ... 13
7.4 Fonctionnement de l'accumulateur et affichage LED ... 14
7.5 Protection contre la surcharge ... 14
7.6 Fonctionnement manuel ... 15
7.7 Vidage du container à déchets de balayage ... 15
8. Dépannage ... 16
8.1 Tableau des dysfonctionnements Partie 1 ... 17
8.2 Tableau des dysfonctionnements Partie 2 ... 18
8.3 Déroulement du dépannage ... 19

9. Maintenance et nettoyage 19
9.1 Plan de maintenance 20
9.2 Nettoyage du filtre à poussière 21
9.3 Retrait des blocages 21
9.4 Orientation des broches 21
9.5 Nettoyage de l'appareil 21
10. Mise hors service et conservation 22
10.1 Démontage de l'arceau rétractable 22
10.2 Retrait de l'accumulateur 22
10.3 Stockage / conservation 23
10.4 Mise au rebut 23
10.5 Service/Transport 23
11. REACH 24
12. Déclaration de conformité CE 24

1. Généralités

Ce manuel d'utilisation est un composant de la balayeuse DuroSweep 77 Pro (fabriquée à partir de 2022) et de la balayeuse DuroSweep 77 Pro 18V (fabriquée à partir de 2022) et est exclusivement valable pour les appareils en question.

Le manuel d'utilisation contient des indications importantes pour la manipulation sûre et efficace de l'appareil.

La condition préalable pour un travail sûr avec l'appareil est le respect de toutes les consignes de sécurité et de manipulation.

- Veuillez lire le manuel d'utilisation avec soin avant d'utiliser l'appareil.
- Lisez les consignes de sécurité !
- Conservez ce manuel d'utilisation pendant la durée de vie de l'appareil dans un endroit sûr et accessible.
- Remettez le manuel d'utilisation à tout nouveau propriétaire ou utilisateur de l'appareil.

1.1 Adresse

Electrostar GmbH
Hans-Zinser-Str. 1-3
73061 Ebersbach/Fils
Allemagne
Tél. : +49 (0)7163 9988-100
Fax : +49 (0)7163 9988-155
info@starmix.de
www.starmix.de

1.2 Conventions

Afin de pouvoir travailler de façon optimale avec le manuel d'utilisation, vous devez prendre en compte les explications suivantes sur les conventions typographiques.

Énumération

- Les textes représentés de la manière suivante sont des points d'une énumération.

Séquences de travail

1. Étape 1 de la séquence de travail
2. Étape 2 de la séquence de travail
3. Étape 3 de la séquence de travail

La séquence des étapes de travail doit être respectée.

Conseil

» Les conseils et les consignes (pas les dommages aux machines) sont représentés de la manière suivante.

1.3 Symboles et signalisations

Respectez obligatoirement tous les avertissements et consignes de sécurité ! Lors de l'utilisation, soyez toujours prudent afin d'éviter les accidents, les dommages personnels et matériels !

Structure des consignes de sécurité

⚠ MOT DE SIGNALISATION

Type et source du danger

Conséquences possibles

- Mesure pour éviter le danger

Niveau de danger

Niveau de danger	Probabilité d'occurrence	Conséquence en cas de non-respect
⚠ DANGER	Immédiat	Mort, blessures corporelles graves
⚠ AVERTISSEMENT	Possible	Mort, blessures corporelles graves
⚠ ATTENTION	Possible	Blessure corporelle légère
INDICATION	Possible	Dommages matériels

1.4 Limitation de la responsabilité

Pour les dommages et les dommages consécutifs découlant des points présentés ci-après, Electrostar GmbH n'accepte aucune responsabilité :

- non-respect du manuel d'utilisation,
- utilisation de pièces de rechange non autorisées / pièces de rechange erronées / pièces de rechange ne correspondant pas aux spécifications du fabricant,
- modifications de votre propre chef, montage et modification sur / de l'appareil.

1.5 Garantie

Les dispositions légales respectives du pays dans lequel l'appareil a été acheté sont applicables. Veuillez vous adresser à votre commerçant ou au point de service clientèle autorisé le plus proche.

FR

1.6 Protection du droit d'auteur

Le manuel d'utilisation est protégé en ce qui concerne les droits d'auteur pour Electrostar GmbH.

Le manuel d'utilisation contient des consignes et des dessins ou des extraits de dessin à caractère technique ne devant être dupliqués, distribués ou utilisés sans autorisation à des fins publiques ou bien communiqués à des tiers, que ce soit en partie ou dans leur totalité.

Electrostar GmbH se réserve l'accord d'autorisation d'utilisation de publication ou de distribution de copies ou d'informations tirées de ce manuel d'utilisation à des tiers.

Toute contravention est susceptible d'une demande de dommages et intérêts de la part du fabricant. Tous les autres droits sont réservés.

1.7 Groupe cible

Ce manuel d'utilisation est destiné à l'utilisateur de cette balayeuse.

2. Sécurité

Suivez les consignes ci-dessous afin d'éviter les dysfonctionnements, les dommages et les atteintes à votre santé !

2.1 Utilisation correcte

Les balayeuses DuroSweep 77 pro et DuroSweep 77 pro 18 V sont uniquement destinées au retrait des saletés présentes sur les voies de circulation comme le feuillage, l'herbe, les débris, le sable et autres déchets sur des surfaces planes et dures.

L'appareil est adapté pour une utilisation commerciale, par exemple dans les hôtels, les écoles, les usines et les bureaux.

2.2 Utilisation incorrecte

Toute autre utilisation que celle décrite dans la Section « Utilisation correcte » est considérée comme non correcte. Les dommages en résultant relèvent de la seule responsabilité de l'utilisateur de l'appareil.

La balayeuse ne doit pas être utilisée pour le balayage de substances mettant en danger la santé, inflammables ou incandescentes (cigarettes et allumettes), de copeaux de métaux, liquides, de poussières explosives ou dangereuses (Ex), d'acides ou de diluants.

La balayeuse ne doit pas non plus être utilisée pour le balayage d'eau, de béton, de mortier, de ciment et de poussière contenant du plâtre, de la paille, du foin, des poils de chevaux.

Les matières à balayer comme la neige, le fumier de ferme, les bouses de vaches et les substances visqueuses comme les matières fécales ne doivent pas être traitées avec la balayeuse.

La balayeuse ne doit pas être employée dans des zones explosibles ou bien comme moyen de transport.

2.3 Responsabilité de l'utilisateur

Un utilisateur est une personne naturelle ou juridique utilisant la balayeuse ou qui la transmet à un tiers et est responsable pendant l'utilisation de la sécurité de l'utilisateur ou de tiers.

- Surveillez les enfants se trouvant à proximité de la zone d'utilisation afin de s'assurer qu'ils ne jouent pas avec la machine.
- Les mineurs ne doivent pas travailler avec l'appareil. Toutefois, les personnes âgées de plus de 16 ans et ayant été formés sous surveillance sont exempts de cette interdiction.
- Les personnes dont la capacité de réaction est influencée, par exemple par les drogues, l'alcool ou les médicaments ne doivent pas travailler avec l'appareil.
- Les personnes ne devant pas se fatiguer à cause de leur état de santé ne doivent pas effectuer de travail avec la balayeuse.
- Remplacez les indications devenues illisibles sur la machine.

2.4 Consignes générales de sécurité

- Les emballages doivent être mis hors d'atteinte des enfants. Il existe un risque d'étouffement !
- Ne portez pas les cheveux longs et non attachés, une cravate, des vêtements larges ni des bijoux, y compris les bagues.
- Lors de la manipulation de la balayeuse, prenez en compte le fait que des risques de blessure sont possibles suite à un accrochage et un happement de vêtements et de membres du corps.

2.5 Consignes générales de sécurité sur l'accumulateur

DANGER

Péril de mort par décharge électrique !

En cas de manipulation erronée lors du chargeur, il existe un péril de mort par décharge électrique.

- N'utilisez jamais de chargeur défectueux ou endommagé.
- N'ouvrez ou ne démontez jamais le chargeur.
- Contrôlez le câble de connexion du chargeur pour vérifier qu'il n'est pas endommagé. En cas de dommage du câble de connexion, tirez immédiatement la prise réseau.

DANGER

Péril de mort par explosion !

Le chargeur et la balayeuse peuvent être à l'origine d'étincelles pouvant incendier la poussière ou les vapeurs. Des étincelles peuvent se produire lors de l'activation du commutateur de Marche/Arrêt.

- N'exploitez pas le chargeur et la balayeuse dans un environnement explosible, c'est-à-dire dans un environnement où sont présents des liquides (vapeurs), des gaz ou des poussières (EX).

FR

⚠ AVERTISSEMENT

Risque de blessure ou d'accident lors de la manipulation avec l'accumulateur !

En cas de manipulation erronée de l'accumulateur, plusieurs situations de danger peuvent se produire. Vous devez prendre en compte les points suivants :

- respectez les manuels livrés avec l'accumulateur et le chargeur de l'accumulateur ;
- protégez l'accumulateur du rayonnement solaire directe, de la chaleur, d'un feu ouvert ou d'étincelles électriques ;
- ne fumez pas à proximité directe de l'accumulateur ;
- ne soumettez pas l'accumulateur aux micro-ondes ou à une pression élevée ;
- ne chargez pas l'accumulateur à des température inférieures à 0°C ;
- ne jetez jamais au feu ;
- n'utilisez jamais un accumulateur défectueux endommagé ou déformé ;
- n'ouvrez, n'endommagez ou ne faites jamais tomber l'accumulateur ;
- maintenez l'accumulateur hors de la portée des enfants.

⚠ AVERTISSEMENT

Risque de blessure ou d'accident par sortie de particules hors de l'accumulateur !

Les particules sortant de l'accumulateur peuvent causer des irritations cutanées, des brûlures et des démangeaisons.

- En cas de contact fortuit, lavez les endroits du corps en question avec une grande quantité d'eau et de savon.
- Si les particules parviennent aux yeux, ne les frottez pas et rincez les yeux avec de l'eau pendant au moins 15 minutes. Appelez en outre un médecin à l'aide.
- Veillez à manipuler correctement l'accumulateur.

INDICATION

En cas de manipulation erronée et incorrecte de l'accumulateur et du chargeur, des dommages matériels ou de l'appareil peuvent se produire. Vous devez prendre en compte les points suivants :

- La balayeuse doit exclusivement être exploitée avec l'accumulateur stipulé par le fabricant, selon le Chapitre « 3. Caractéristiques techniques ».
- N'employez qu'un accumulateur recommandé par le fabricant pour l'accumulateur prescrit.
- Ne raccordez le chargeur qu'avec la tension et la fréquence secteur indiquées sur la plaque signalétique.
- Ne débranchez pas la prise en tirant sur le câble mais en la débranchant elle-même de la prise réseau.
- Faites réparer le câble de connexion par un électrotechnicien.
- N'utilisez et ne stockez le chargeur que dans des pièces fermées et sèches. Protégez le chargeur de la pluie et de l'humidité.
- Utilisez le chargeur et l'accumulateur seulement dans les plages de températures indiquées, selon les valeurs du Chapitre « 3. Caractéristiques techniques ».
- Ne connectez jamais les contacts du chargeur avec des objets métalliques (comme des clous, des pièces de monnaie, des bijoux) (court-circuit). Le chargeur peut être endommagé par un court-circuit.
- N'utilisez pas de container de transport métallique pour l'accumulateur.
- Protégez l'accumulateur de la pluie et de l'humidité.
- Afin de prévenir une décharge profonde de l'accumulateur, il faut le retirer de la balayeuse en cas de stockage de longue durée, à partir d'environ 2 mois. Vous trouverez des informations sur le stockage et la démontage de l'accumulateur dans la Section « 10.2 Retrait de l'accumulateur » de ce manuel d'utilisation.
- En cas de stockage de longue durée supérieure à 6 mois, il faut en outre complètement décharger l'accumulateur afin d'en conserver la puissance. Vous trouverez des informations sur le chargement de l'accumulateur dans la Section « 6.4 Chargement de l'accumulateur » de ce manuel d'utilisation.

2.6 Indications de danger sur l'appareil

Les pictogrammes suivants sont visibles sur la balayeuse ou sur la plaque signalétique :

ATTENTION

Lors du travail, veillez à respecter les consignes de sécurité décrites dans ce manuel d'utilisation.

Manuel d'utilisation

Veuillez lire le manuel d'utilisation avec soin avant d'utiliser l'appareil.

Danger de happement et de coincement

Lors des tâches de commande, de réparation, de maintenance et de nettoyage, il existe un risque de happement et de blessures par les pièces rotatives. Veillez à respecter les consignes de sécurité décrites dans ce manuel d'utilisation.

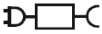

Chargeur et accumulateur

Pour la charge de l'accumulateur, n'utilisez que le chargeur autorisé par le fabricant.

2.7 Équipement de protection personnelle

Lors du travail, le port d'un équipement de protection est nécessaire afin de minimiser les dangers pour votre santé. Pour cette raison :

- avant de commencer quelque travail que ce soit, porter correctement l'équipement de protection nommé pendant le travail.

Chaussures solides

Portez des chaussures solides avec des semelles avec bonne accroche et ne glissant pas.

Gants solides

Portez des gants solides.

Masque à poussière

Portez un masque à poussière.

3. Caractéristiques techniques

Données de base de la balayeuse DuroSweep 77 pro / 77 pro 18 V

Caractéristiques techniques	77 pro	77 pro 18 V
Largeur de balayage en millimètres [mm]	770	770
Puissance de balayage en mètres carrés par heure [m²/h]	3 000	3 600
Contenance brute du récipient à déchets de balayage en litre [l]	40	40
Poids en kilogrammes [kg]	15	16 (sans accumulateur)
Durée d'utilisation avec puissance complète de l'accumulateur*, nombre approximatif de minutes (accumulateur aux ions lithium 18 V 5,2 Ah)	/	120
Température max. de service	-10 °C à 40 °C	

Informations sur le bruit et les vibrations (Mesure selon EN 60335-2-72)	Mesure selon EN 60745-2-6	
	77 pro	77 pro 18 V**
Niveau de pression sonore L_p (EN 60335-2-72)*	/	64 dB (A)
Niveau de puissance acoustique L_p (EN 60335-2-72)*	/	80 dB (A)
Marge d'erreur pour le niveau sonore indiqué (2006/42/CE)	/	2,5 dB (A)

*Régime maximal nominal calculé en état de service à une température ambiante de 20 °C / dépend du revêtement du sol.

**Mesurée pour un appareil avec accumulateur aux ions lithium 18 V 5,2 Ah

FR

Informations sur les vibrations (mesure selon EN 60335-2-72)	77 pro	77 pro 18 V
Poignée gauche, a_h	/	< 2,5 m/s²
Poignée droite, a_h		
Marge d'erreur (K) (RL 2006/42/CE)	/	2,0 m/s²

Accumulateur	77 pro 18 V
Tension [V]	18
La puissance et le poids dépendent de l'accumulateur utilisé. Vous trouverez les informations dans la documentation du fabricant de l'accumulateur.	
Plage de température maximale	
Utilisation	de -10 °C à 40 °C
Chargement*	de 5 °C à 40 °C
Stockage	de -10 °C à 40 °C

*Prenez également en compte les indications dans le manuel du fabricant du chargeur.

FR

4. Structure et fonctionnement

N° du epère	Composant
1	Arceau rétractable
2	Récipient pour éléments balayés
3	Poignée du récipient
4	Réglage en hauteur des brosses rotatives
5	Poignée de transport
6	Brosse rotative
7	Rouleau latéral de guidage
8	Serre-flan
9	Roue d'avancement
10	Ferrure de poignée
11	Capot
12	Languette
13	Commutateur sélecteur du régime
14	Affichage LED
15	Bouton-poussoir Marche/Arrêt
16	Rouleau de balayage pour déchets de petite taille
17	Plaque de balayage
18	Lèvre de balayage
19	Roue oblique
20	Accouplement
21	Douille dentée
22	Filtre à poussière
23	Plaque signalétique
24	Accumulateur
25	Porte-accumulateur
26	Verrouillage

4.1 DuroSweep 77 Pro 18V

Avant de brancher l'appareil, les vitesses souhaitées de rotation des brosses rotatives sont réglées à l'aide du commutateur sélecteur du régime (13). L'appareil est ensuite mis en service avec accumulateur à l'aide du bouton-poussoir Marche/arrêt (15). L'affichage (14) permet de visualiser la capacité restante de l'accumulateur. Le commutateur sélecteur du régime (13) permet alors d'ajuster la vitesse de rotation des brosses rotatives (0 -> vitesse de rotation 0).

Pour le balayage, l'appareil avance lorsqu'il est poussé, via l'arceau rétractable (1). Ce faisant, les deux brosses rotatives (6) transportent, avec l'aide de la lèvre de balayage (18), l'élément balayé en direction du container (2).

Le rouleau de balayage de déchets de petite taille (16) déplace le reste des déchets dans le container (2). L'alimentation en courant est réalisée par un accumulateur inséré dans l'appareil (24). Il faut que ce dernier soit suffisamment chargé pour une utilisation optimale de l'appareil.

» Vous trouverez des informations sur le chargement de l'accumulateur dans la Section « 6.4 Chargement de l'accumulateur » de ce manuel d'utilisation.

Pendant le fonctionnement avec l'accumulateur, l'état de service de la balayeuse est affiché sur l'affichage LED (14).

» Vous trouverez des informations sur le fonctionnement avec l'accumulateur et sur l'affichage LED dans la Section « 7.4 Fonctionnement de l'accumulateur et affichage LED » de ce manuel d'utilisation.

Il est en outre possible d'utiliser l'appareil temporairement même avec un niveau de charge faible de l'accumulateur et sans alimentation en électricité.

» Vous trouverez des informations sur le mode manuel à la Section « 7.6 Fonctionnement manuel » de ce manuel d'utilisation.

4.2 DuroSweep 77 Pro

L'appareil avance lorsqu'il est poussé, via l'arceau rétractable (1). Ce faisant, les deux brosses rotatives (6) transportent, avec l'aide de la lèvre de balayage (18), l'élément balayé en direction du container (2).

Le rouleau de balayage de déchets de petite taille (14) déplace le reste des déchets dans le container (2).

5. Transport

5.1 Livraison

INDICATION

Les dommages visibles sur l'emballage externe doivent être confirmés immédiatement par le chauffeur du service de transport lors de la livraison. Si un dommage dû au transport n'est détecté que lors du déballage, l'entreprise chargée du transport doit être notifiée par écrit dans les 24 heures après livraison afin qu'elle puisse en être redevable.

FR

5.2 Symboles de transport

Marchandise dangereuse

Marchandise dangereuse contenant des batteries/accumulateurs aux ions lithium (UN 3481).

5.3 Étendue de la livraison

- Appareil
- Arceau rétractable
- Deux ferrures de poignée (prémontées)
- Manuel d'utilisation

» L'accumulateur aux ions lithium (18V) ne fait pas partie de l'étendue de la livraison.

5.4 Traitement des matériaux d'emballage

- Débarrassez-vous toujours des matériaux d'emballage en respectant l'environnement.
- Observez les règlements locaux et régionaux légaux en vigueur.

5.5 Stockage de la balayeuse

INDICATION

Une conservation incorrecte, par exemple le stockage de l'appareil dans un environnement humide ou un accumulateur non suffisamment chargé peuvent entraîner des dommages de la balayeuse. Vous trouverez des informations sur le stockage et la conservation de l'appareil dans le Chapitre « 10. Mise hors service et conservation ».

» Pour un stockage économe en place, il est possible de démonter l'arceau rétractable de l'appareil. Vous trouverez des informations sur le démontage de l'arceau rétractable dans la Section « 10.1 Démontage de l'arceau rétractable » de ce manuel d'utilisation.

FR

5.6 Transport de l'appareil

ATTENTION

Risque de blessure en cas de renversement de l'arceau rétractable !

Le renversement de l'arceau rétractable peut causer des blessures légères comme l'écrasement des doigts ou des hématomes de l'utilisateur ou d'autres personnes.

- Lors du transport, maintenez l'appareil de façon à ce que l'arceau rétractable ne puisse pas se renverser.

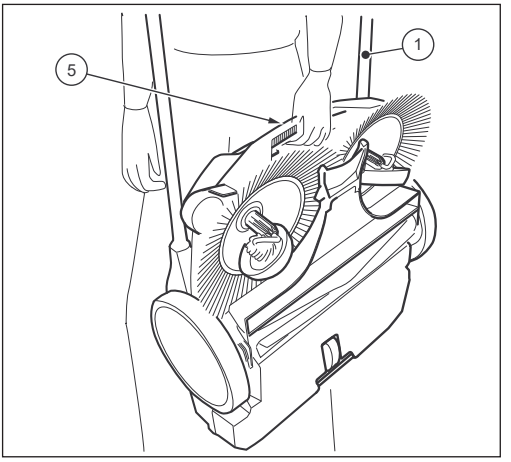

Illustration 1 : Transport de l'appareil

1. Basculez l'arceau rétractable (1) à plat vers l'avant.
2. Prenez l'appareil par la poignée de transport (5).
3. Transportez l'appareil de façon à ce que les brosses rotatives ne pointent pas vers le corps.

5.7 Transport de l'appareil dans un véhicule

ATTENTION

Risque de blessure suite à un transport non conforme de la balayeuse !

Un appareil se renversant lors d'un glissement, en cours de glissement ou de renversement peut causer des blessures du chauffeur ou d'autres personnes.

- Assurez l'appareil avec une courroie tendue contre le glissement ou le renversement.

1. Placez l'appareil dans un endroit approprié du véhicule.
2. Sécurisez l'appareil à l'aide d'une sangle.

» Pour un transport économe en place, il est possible de démonter l'arceau rétractable (1) de l'appareil. Vous trouverez des informations sur le démontage de l'arceau rétractable dans la Section « 10.1 Démontage de l'arceau rétractable »àe ce manuel d'utilisation.

INDICATION

- Le transport incorrect peut entraîner des dommages de la balayeuse.
- Pour protéger l'accumulateur, ne laissez pas la balayeuse dans un véhicule chauffé.
- Assurez-vous que, pendant le transport, l'appareil n'est pas mis en marche par erreur. Retirez l'accumulateur, si nécessaire. Vous trouverez des informations sur le démontage de l'accumulateur dans la Section « 10.2 Retrait de l'accumulateur » de ce manuel d'utilisation.

6. Mise en service

6.1 Montage des ferrures de poignée

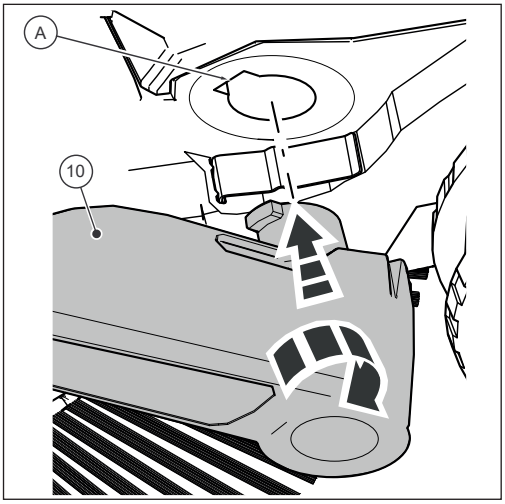

Illustration 2 : Montage des ferrures de poignée

Lors de la livraison, les deux ferrures de poignée (10) et l'arceau rétractable (1) se présentent sous forme d'une pièce unique.

1. Positionnez les ferrures de poignée (10) comme représenté dans l'illustration 2.
2. Guidez les ferrures des poignées (10) dans cette position dans le logement d'accueil (A) de la balayeuse.
3. Tournez les ferrures de poignée face à la position d'introduction, de façon à ce qu'elles ne puissent plus être extraites.

6.2 Montage de l'arceau rétractable

⚠ ATTENTION

Risque de blessure en cas de renversement de l'arceau rétractable !

Le renversement de l'arceau rétractable peut causer des blessures légères comme l'écrasement des doigts ou des hématomes de l'utilisateur ou d'autres personnes.

- Lors du transport, maintenez l'appareil de façon à ce que l'arceau rétractable ne puisse pas se renverser.

Vous pouvez régler l'arceau rétractable (1) sur deux niveaux (I) et (II) pour l'adapter à la taille de l'utilisateur.

» (I) : niveau le plus bas

» (II) : niveau le plus élevé

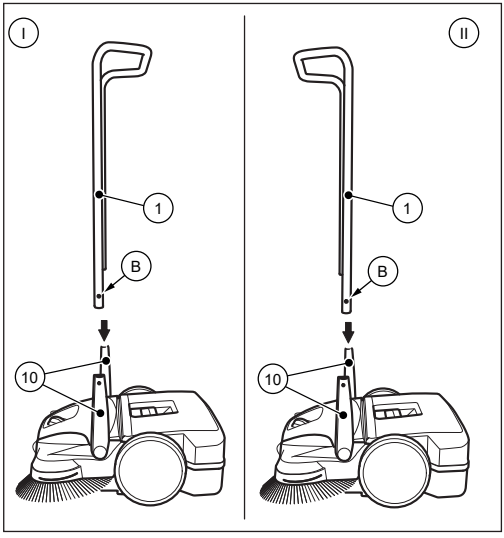

Illustration 3 : Montage de l'arceau rétractable

1. Faites tourner les ferrures de poignées (10) en position verticale.
2. Enfoncez les ressorts à enclenchement (B) sur les deux côtés de l'arceau rétractable.

FR

3. Poussez l'arceau rétractable (1) simultanément dans les deux ferrures de poignées (10).

» Pour ce faire, avant l'insertion, il faut écarter l'arceau rétractable dans les ferrures de poignée d'environ 10 cm.

4. Enfoncez l'arceau rétractable (1) dans les ferrures de poignée (10) suffisamment pour que les ressorts s'enclenchent.

FR

6.3 Montage de l'accumulateur

» L'accumulateur aux ions lithium ne fait pas partie de l'étendue de la livraison. Afin de prévenir une décharge automatique de l'accumulateur, il convient de le démonter en cas de non-utilisation prolongée.

1. Tirez les pattes (12) situées sur le bord inférieur avant du capot (11) légèrement vers l'avant.
2. Basculez le capot (11) vers le haut.

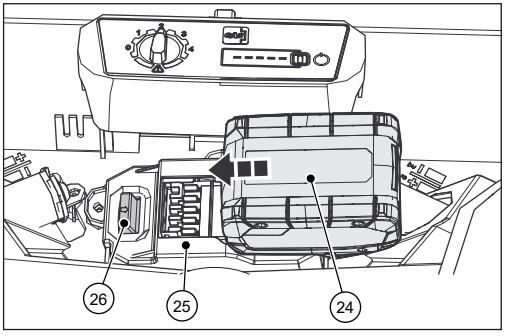

Illustration 4 : Montage de l'accumulateur

3. Enfoncez l'accumulateur (24) sur le porte-accumulateur (25) jusqu'à la butée.

» Lors de l'enclenchement de l'accumulateur dans le verrouillage (26), vous entendrez un « clic ».

4. Fermez le capot (11) et verrouillez-le via les pattes (12).

6.4 Chargement de l'accumulateur

» Il est recommandé de charger complètement l'accumulateur (24) avant la première mise en service.

» Vous trouverez toutes les informations sur le chargement de l'accumulateur dans la documentation du fabricant de l'accumulateur.

» Vous trouverez des informations sur le fonctionnement avec l'accumulateur et sur l'affichage LED dans la Section « 7.4 Fonctionnement de l'accumulateur et affichage LED » de ce manuel d'utilisation.

7. Utilisation

⚠ AVERTISSEMENT

Risque de coupure dû à des éclats de verre, des morceaux de métal ou autres matériaux à arêtes vives !

Lors du vidage du container, peuvent se produire des coupures dues à des éclats de verre, des morceaux de métal ou à d'autres matériaux à arêtes vives.

- Portez l'équipement de protection personnelle prescrit !

⚠ ATTENTION

Risque pour la santé dû aux poussières soulevées lors du balayage !

L'inhalation de poussières peut mettre votre santé en danger.

- Portez l'équipement de protection personnelle prescrit !

7.1 Avant de commencer à travailler

- Contrôlez le fonctionnement de l'appareil avant de commencer à travailler.
- Contrôlez que l'assise de l'arceau rétractable (1) est stable dans les ferrures de poignée (10).
- Contrôlez l'assise et l'état corrects du container à déchets (2).
- Contrôlez les brosses rotatives (6) et le rouleau de balayage de déchets de petite taille (16) pour détecter les branches, des fibres et ficelles enroulées, des étoffes à fibres longues, etc. Le cas échéant, retirez-les.
- Contrôlez l'absence de déchets ou de saletés collés sur les brosses rotatives (6) et les rouleaux de balayage des déchets de petite taille (16).
- Contrôlez l'absence de saletés sur les poignées et nettoyez-les le cas échéant.
- Contrôlez qu'il est possible d'activer à tout moment l'interrupteur de marche/arrêt (15).
- Contrôlez que le niveau de l'accumulateur est suffisant pour les tâches à effectuer.

7.2 Réglage en hauteur des brosses rotatives

INDICATION

Le réglage en hauteur devrait se faire en l'état dressé (voir Ill. 11). Ceci provoque la décharge des roues obliques et garantit un positionnement simple.

La poignée rotative pour le réglage en hauteur des brosses rotatives se trouve au centre de la partie avant. Avec ce réglage en hauteur, vous pouvez régler les brosses rotatives par rapport au sol que vous devez balayer. Les niveaux sont établis sur la base de valeurs prévues et doivent donc être considérées comme des valeurs-repères. Ceci signifie qu'il faudra, le cas échéant, adapter les niveaux en fonction du sol balayé.

- Niveau 1-2 : pour tous les niveaux, surfaces dures (par exemple, asphalte, béton, plaques…)
- Niveau 3-4 : pour le feuillage humide, le sable, les surfaces inégales (par exemple les plaques de béton désactivé)
- Niveau 5-6 : pour les saletés importantes et les inégalités prononcées du sol

INDICATION

N'appuyez pas les brosses rotatives trop fortement sur le sol. Une pression trop élevée entraîne une usure élevée et une diminution de la durée de fonctionnement de l'accumulateur. Une trop forte pression augmente aussi la résistance à l'avancée ce qui peut influer négativement le résultat du nettoyage.

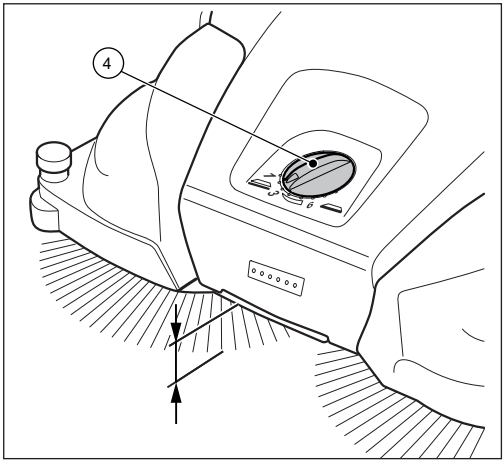

Illustration 5 : Réglage en hauteur des brosses rotatives

1. Réglez les niveaux dont vous avez besoin :

- Pour ce faire, tournez la poignée rotative (4) vers la gauche, afin de diminuer le niveau.
- Pour ce faire, tournez la poignée rotative (4) vers la droite, afin d'augmenter le niveau.

7.3 Réglage du serre-flan

La brosse rotative droite est réglée sur les zones latérales à balayer, par exemple sur les murs ou les pierres des bordures, à l'aide du serre-flan. Ce faisant, le serre-flan prend toujours la bonne positon grâce à l'effet des ressorts.

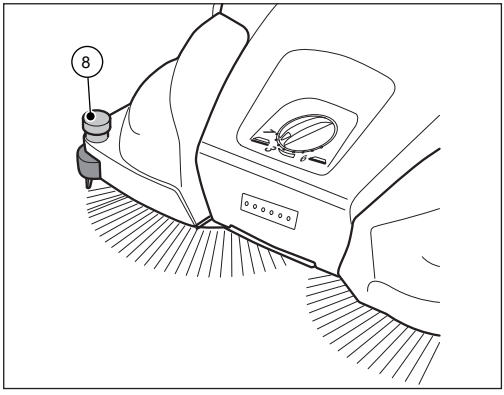

Illustration 6 : Réglage des serre-flans

FR

FR

7.4 Fonctionnement de l'accumulateur et affichage LED

L'affichage LED (14) vous informe sur l'état de service actuel de la balayeuse en mode accumulateur.

1. Placez la balayeuse sur la surface à balayer.
2. Utilisez le commutateur sélecteur (13) pour sélectionner le régime des brosses rotatives à entraînement électrique.

Le réglage est possible de la position 1 (lente) pour les déchets très légers (par exemple, les petites billes de polystyrène) jusqu'à la position 4 (rapide) pour les déchets lourds (p. ex. les feuillages humides).

3. Allumez la balayeuse en activant l'interrupteur marche/arrêt (15).

Les brosses rotatives et les rouleaux de balayage pour déchets de petite taille commencent à tourner à la vitesse de rotation préselectionnée. Lorsque l'accumulateur est suffisamment chargé, les LED vertes de l'affichage LED (14) s'allument pendant le fonctionnement de l'accumulateur.

4. Déplacez l'appareil à l'aide de l'arceau rétractable (1), avec les deux mains.
5. Déplacez l'appareil à vitesse normale - au pas - vers l'avant.
6. Éteignez la balayeuse en activant l'interrupteur marche/arrêt (15).
7. Videz le récipient à déchets (2) si nécessaire, voir la Section « 7.7 Vidage du container à déchets de balayage » de ce manuel d'utilisation.

» Afin d'obtenir un résultat suffisamment bon du balayage, videz régulièrement le container à déchets.

INDICATION

- Si les brosses rotatives tournent lentement ou si la LED verte de l'affichage LED (14) clignote pendant le fonctionnement, ceci indique que la charge de l'accumulateur est faible. Arrêtez l'appareil et chargez l'accumulateur.
- Si la charge de l'accumulateur est trop faible, l'appareil est mis hors service par le système électronique intégré. La LED verte de l'affichage LED (14) clignote alors. Arrêtez l'appareil et chargez l'accumulateur. En cas de décharge profonde, le droit à garantie est annulé !

8. Nettoyez la balayeuse et le filtre à poussière après la fin du travail, voir la Section « 9.5 Nettoyage de l'appareil » de ce manuel d'utilisation.
9. Rechargez complètement l'accumulateur si nécessaire, voir la Section « 6.4 Chargement de l'accumulateur » de ce manuel d'utilisation.

7.5 Protection contre la surcharge

Afin d'éviter les dommages, les moteurs sont équipés d'une protection contre la surcharge. Si le système électronique de la balayeuse s'éteint après une courte durée, ceci est causé par une charge élevé des moteurs. Bloquer le rouleau de balayage pour déchets de petite taille et les brosses rotatives. Dans ce cas, le triangle d'avertissement s'allume sur l'affichage de l'accumulateur.

1. Après déclenchement de la protection contre la surcharge, éteignez le système électronique de la balayeuse en désactivant et réactivant l'interrupteur marche/arrêt (15). Ceci annule le blocage de la machine.

Si le rouleau de balayage pour déchets de petite taille et les brosses rotatives sont toujours bloqués, on contrôlera qu'ils sont libres de mouvement et on recherchera les sources de blocage, par exemple des pierres coincées, des fibres enroulées et autres éléments de ce type.

2. Éteignez l'électronique de la balayeuse en activant l'interrupteur marche/arrêt (15).

⚠ ATTENTION

Risque de blessure suite à un démarrage erroné de la balayeuse !

Lors d'intervention sur la balayeuse, il existe un risque de happement en cas d'allumage involontaire de l'appareil.

- Assurez-vous que, pendant l'intervention, le verrouillage n'est pas mis en marche par erreur ! Placez le commutateur sélecteur du régime en position « 0 ». Retirez l'accumulateur. Vous trouverez des informations sur le démontage de l'accumulateur dans la Section « 10.2 Retrait de l'accumulateur » de ce manuel d'utilisation.

3. Localisez l'emplacement et désactivez le verrouillage, voir la Section « 9.3 Retrait des blocages » de ce manuel d'utilisation.
4. Rallumez la balayeuse en activant l'interrupteur marche/arrêt (15).
5. Contrôlez que l'appareil fonctionne normalement. Si le triangle d'avertissement continue à s'allumer en rouge, contactez notre service clientèle.

7.6 Fonctionnement manuel

La balayeuse peut temporairement être aussi utilisée sans alimentation électrique lorsque le statut de charge de l'accumulateur est faible. Le mécanisme de balayeuse est alors activé par l'avancée de l'appareil.

1. Déplacez l'appareil à l'aide de l'arceau rétractable (1), avec les deux mains.
2. Déplacez l'appareil au pas, vers l'avant.
3. Videz le récipient à déchets (2) si nécessaire, voir la Section « 7.7 Vidage du container à déchets de balayage » de ce manuel d'utilisation.
4. Rechargez complètement l'accumulateur (24) si nécessaire, voir la Section « 6.4 Chargement de l'accumulateur » de ce manuel d'utilisation.

» Utilisez le mode manuel uniquement de manière temporaire. En mode accumulateur, vous obtiendrez un meilleur résultat de balayage si vous exercez une force réduite.

7.7 Vidage du container à déchets de balayage

⚠ AVERTISSEMENT

Risque de coupure dû à des éclats de verre, des morceaux de métal ou autres matériaux à arêtes vives !

Lors du vidage du container à déchets, des coupures dues à des éclats de verre, des morceaux de métal ou autres matériaux à arêtes vives peuvent se produire.

- Portez l'équipement de protection personnelle prescrit !

⚠ ATTENTION

Danger de happement sur la brosse en rotation !

Lors du vidage du récipient à déchets de balayage, il existe un danger de happement par le rouleau de balayage en rotation.

- Portez l'équipement de protection personnelle prescrit !

⚠ ATTENTION

Danger pour la santé dû aux poussières balayées !

Lors du vidage du container à déchets, votre santé peut être mise en péril par les poussières balayées.

- Portez l'équipement de protection personnelle prescrit !

FR

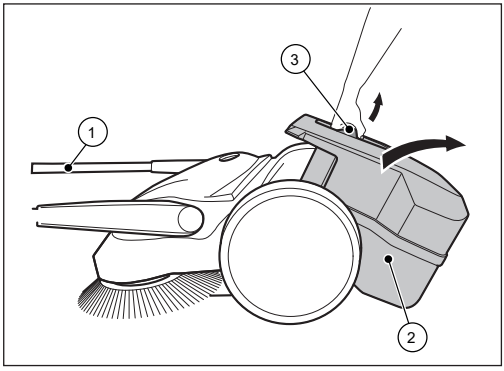

Illustration 7 : Vidage du container à déchets de balayage

- Videz le container à déchets (2) après chacune des utilisations.
- Videz régulièrement le container à déchets (2) afin que le balayage se fasse sans difficulté.

1. Mettez l'arceau rétractable (1) en position inclinée vers l'avant ou en position d'encliquetage (arceau de poussée vertical).
2. Tirez le container à déchets de balayage (2) vers le haut au niveau de la poignée du container (2).
3. Videz complètement le container à déchets de balayage (2).

» Veillez à ce que les bords du bâti soit également propres.

4. Mettez le container de déchets de balayage vide (2) en place sur l'appareil.
5. Appuyez à nouveau sur la poignée du container (3) pour qu'elle reprenne la position de sortie.

» Pour ce faire, le cran d'arrêt du container de déchets de balayage (2) doit s'enclencher de manière audible.

6. L'arceau rétractable (1) doit retourner en position d'utilisation.

FR

8. Dépannage

⚠ AVERTISSEMENT

Risque de coupure dû à des éclats de verre, des morceaux de métal ou autres matériaux à arêtes vives !

Lors du vidage du container à déchets, des coupures dues à des éclats de verre, des morceaux de métal ou autres matériaux à arêtes vives peuvent se produire.

- Portez l'équipement de protection personnelle prescrit !

⚠ ATTENTION

Risque pour la santé dû aux poussières soulevées lors du balayage !

L'inhalation de poussières peut mettre votre santé en danger.

- Portez l'équipement de protection personnelle prescrit !

⚠ ATTENTION

Risque de blessure en cas de renversement de l'arceau rétractable !

Le renversement de l'arceau rétractable peut causer des blessures légères comme l'écrasement des doigts ou des hématomes de l'utilisateur ou d'autres personnes.

- Lors du transport, maintenez l'appareil de façon à ce que l'arceau rétractable ne puisse pas se renverser.

⚠ ATTENTION

Risque de blessure suite à un démarrage erroné de la balayeuse !

Lors d'intervention sur la balayeuse, il existe un risque de happement en cas d'allumage involontaire de l'appareil.

- Assurez-vous que, pendant l'intervention, le dépannage n'est pas mis en marche par erreur ! Placez le commutateur sélecteur du régime en position « 0 ». Retirez l'accumulateur. Vous trouverez des informations sur le démontage de l'accumulateur dans la Section « 10.2 Retrait de l’accumulateur » de ce manuel d'utilisation.

Malgré le respect des tâches prévues de maintenance et le contrôle de l'appareil avant son utilisation, des dysfonctionnements peuvent se produire. De possibles dysfonctionnements sont indiqués dans les tableaux ci-dessous Partie 1 et Partie 2 avec leur cause et leur résolution.

8.1 Tableau des dysfonctionnements Partie 1

Dysfonctionnement	Cause	Dépannage
L'appareil fonctionne difficilement ou de manière bruyante	Appareil sale	Nettoyez la balayeuse, voir la Section « 9.5 Nettoyage de l'appareil ».
	Brosse rotative bloquée	Supprimez le blocage, voir la Section « 9.3 Retrait des blocages ».
	Entraînement de brosse sale	Nettoyez l'entraînement de brosse, voir la Section « 9.5 Nettoyage de l'appareil ».
	Réglage de la hauteur trop bas	Réglez la hauteur, voir la Section « 7.2 Réglage en hauteur des brosses rotatives ».
	Pression sur les brosses rotatives trop élevées	
	Statut de charge de l'accumulateur trop bas. La dernière LED de l'affichage LED clignote en « vert ».	Chargez l'accumulateur, voir la Section « 6.4 Chargement de l'accumulateur ».
	Les brosses rotatives ne tournent pas	Contacter le service
	Le rouleau de balayage pour déchets de petite taille ne tourne pas	
Éteignez l'appareil	Pression sur les brosses rotatives trop élevées	Réglez la hauteur, voir la Section « 7.2 Réglage en hauteur des brosses rotatives ».
	Balai bloqué, le triangle de l'affichage de l'accumulateur s'allume	Nettoyez la balayeuse, voir la Section « 9.5 Nettoyage de l'appareil ».
	Protection contre la surcharge active	Supprimez le blocage, voir la Section « 7.5 Protection contre la surcharge ».
	Statut de charge de l'accumulateur trop bas. La dernière LED de l'affichage LED de la balayeuse clignote en « vert ». Appareil éteint par le système électronique	Chargez l'accumulateur, voir la Section « 6.4 Chargement de l'accumulateur ».
L'appareil ne peut plus être mis en marche	Accumulateur retiré	Contrôlez l'assise de l'accumulateur, voir la Section « 6.3 Montage de l'accumulateur ».
	Accumulateur vide	Chargez l'accumulateur, voir la Section « 6.4 Chargement de l'accumulateur ».
Les brosses sont courbées	Conservation incorrecte	Orientez les brosses, voir la Section « 9.4 Orientez les brosses ».

8.2 Tableau des dysfonctionnements Partie 2

Dysfonctionnement	Cause	Dépannage
Résultat du balayage insuffisant	La lèvre de balayage manque, est desserrée ou fortement usée	Remplacer la lèvre de balayage
	Pression sur les brosses rotatives trop élevées	Réglez la hauteur, voir la Section « 7.2 Réglage en hauteur des brosses rotatives ».
	Usure des brosses rotatives très avancée	Remplacer les brosses rotatives
	Le récipient à déchets est plein	Videz le récipient à déchets, voir la Section « 7.7 Vidage du container à déchets de balayage ».
	Utilisation incorrecte de la balayeuse selon les informations de la Section « 2.2 Utilisation incorrecte ».	Utilisez un appareil de nettoyage ou un nettoyant adapté
	Rejet latéral des déchets du balayage.	Nettoyez la plaque de balayage (17).

8.3 Déroulement du dépannage

ATTENTION

Risque de blessure suite à un démarrage erroné de la balayeuse !

Après résolution du dysfonctionnement sur la balayeuse, il existe un risque de happement en cas d'allumage involontaire de l'appareil.

- Avant le montage de l'accumulateur, assurez-vous que l'appareil est hors service.

1. Éteignez l'appareil à l'aide du bouton Marche/ Arrêt (15).
2. Si nécessaire, retirez l'accumulateur (24) de l'appareil. Vous trouverez des informations sur le démontage de l'accumulateur dans la Section « 10.2 Retrait de l'accumulateur ».
3. Résolvez le dysfonctionnement en vous aidant du tableau des dysfonctionnements.
4. Remontez l'accumulateur (24) dans l'appareil. Vous trouverez des informations sur le démontage de l'accumulateur dans la Section « 6.3 Montage de l'accumulateur ».
5. Allumez la balayeuse en activant l'interrupteur Marche/Arrêt (15). Ce faisant, contrôlez si l'appareil fonctionne normalement.

9. Maintenance et nettoyage

AVERTISSEMENT

Risque de coupure dû à des éclats de verre, des morceaux de métal ou autres matériaux à arêtes vives !

Lors du vidage du container à déchets, des coupures dues à des éclats de verre, des morceaux de métal ou autres matériaux à arêtes vives peuvent se produire.

- Portez l'équipement de protection personnelle prescrit !

ATTENTION

Risque pour la santé dû aux poussières soulevées lors du balayage !

L'inhalation de poussières peut mettre votre santé en danger.

- Portez l'équipement de protection personnelle prescrit !

ATTENTION

Risque de blessure en cas de renversement de l'arceau rétractable !

Le renversement de l'arceau rétractable peut causer des blessures légères comme l'écrasement des doigts ou des hématomes de l'utilisateur ou d'autres personnes.

- Lors du transport, maintenez l'appareil de façon à ce que l'arceau rétractable ne puisse pas se renverser.

ATTENTION

Danger dû aux produits de nettoyage !

Les substances peuvent contenir des particules nuisibles pour la santé et peuvent donc causer des irritations des voies respiratoires et de la peau.

- Prenez en compte la fiche de sécurité du fabricant.
- Évitez de renverser le container et la formation de brouillard.
- Lorsque vous travaillez, ne buvez pas, ne mangez pas et ne fumez pas.
- Évitez les contacts avec la peau et les yeux.

FR

⚠ ATTENTION

Risque de blessure suite à un démarrage erroné de la balayeuse !

Lors d'intervention de maintenance et de nettoyage sur la balayeuse, il existe un risque de happement en cas d'allumage involontaire de l'appareil.

- Lors de toutes ces interventions, l'appareil doit être éteint.
- Ne réalisez aucun travail lorsque le moteur est en marche.
- Assurez-vous que, pendant l'intervention de maintenance et de nettoyage, l'appareil ne soit pas mis en marche par erreur ! Pour ce faire, retirez l'accumulateur de l'appareil. Voir la Section « 10.2 Retrait de l'accumulateur » de ce manuel d'utilisation.

INDICATION

Une maintenance incorrecte peut entraîner des dommages et un raccourcissement de la durée de vie de la balayeuse.

INDICATION

Les utilisateurs de cet appareil ne doivent exécuter que les tâches de maintenance et de soin décrites dans ce manuel d'utilisation. Les réparations de grande envergure doivent être réalisées par le revendeur.

Dans le cas de réparations, n'utilisez que des pièces de rechange d'origine. Sinon, il peut exister un danger d'accidents ou de dommages de l'appareil.

Dans les sections ci-après, vous trouverez une description des travaux de maintenance et de nettoyage nécessaires pour un fonctionnement optimal et sans dérangement.

L'exécution de ces tâches est, dans certains cas, en relation avec la durée ou la charge. Pour ce qui est de l'indication de la durée, que ce soit en délais comme en heures de fonctionnement (HF), la première donnée est celle qui s'applique.

En cas de question sur les tâches et les intervalles de maintenance, contactez le fabricant.

9.1 Plan de maintenance

Intervalle de maintenance	Tâches de maintenance
Avant le début du travail	Contrôlez le fonctionnement de l'appareil et l'absence de dommages. Le cas échéant, contactez le service.
	Contrôlez que l'assise de l'arceau rétractable est stable dans les ferrures de poignée.
	Contrôlez l'assise et l'état corrects du container à déchets.
	Contrôlez que les fibres et les cordons des brosses rotatives et des rouleaux de balayage des déchets de petite taille ne sont pas sortis. Le cas échéant, retirez-les.
	Contrôlez l'absence de déchets ou de saletés collés sur la brosse rotative et sur le rouleau de balayage des déchets de petite taille.
	Contrôlez l'absence de saletés sur les poignées et nettoyez-les le cas échéant.
	Contrôlez que le réglage en hauteur est correct.
	Contrôlez le réglage de la pression de balayage. Le cas échéant, adaptez la pression de balayage au sol à balayer.
	Contrôlez si l'appareil peut être mis en marche.
	Contrôlez que le statut de chargement de l'accumulateur est suffisant pour les balayages à effectuer. Le cas échéant, chargez l'accumulateur.
Après la fin du travail	Videz le container.
	Nettoyez l'appareil.
	Nettoyez le filtre à poussière.
	Chargez l'accumulateur.
8 HF	Nettoyez l'entraînement de balayage.

9.2 Nettoyage du filtre à poussière

1. Retirez le récipient à déchets de balayage (2) de l'appareil, voir la Section « 7.7 Vidage du container à déchets de balayage » de ce manuel d'utilisation.

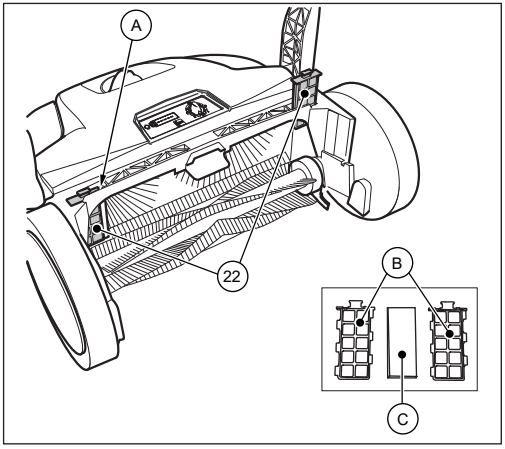

Illustration 8 : Retrait du filtre à poussière

2. Retirez les deux filtres à poussière (22) vers le haut hors des guides (A).
3. Ouvrez respectivement le boîtier en plastique (B) du filtre à poussière et retirez l'insert en mousse synthétique (C).
4. Faites sortir l'insert (C) en tapant doucement dessus et lavez-le à l'eau.
5. Replacez l'insert en mousse synthétique une fois sec dans le boîtier en plastique.
6. Remettez le filtre à poussière (22) dans les guides.
7. Faites rentrer le récipient de déchets de balayage (2) dans la balayeuse.

9.3 Retrait des blocages

- Retirez le matériau s'étant enroulé (cordes, fils, tissu à longues fibres ....) des brosses et des essieux.
- Retirez le matériau bloqué (comme les pierres, les branches, le feuillage...).

9.4 Orientation des broches

⚠ AVERTISSEMENT

Risque d'incendie suite à une manipulation incorrecte avec un ventilateur ou à l'utilisation d'un ventilateur non adapté !

Lors de l'orientation des brosses, il existe un risque d'incendie si des températures trop élevées sont atteintes lors du chauffage.

- N'utilisez pas de flammes ou de brûleur pour chauffer les brosses !
- Ne pas utilisez de souffleur à air chaud. Ceci peut entraîner la fonte des brosses.

Les brosses cachées peuvent être réorientées à l'aide d'un souffleur à air tiède (comme un sèche-cheveux) grâce au réchauffement de celles-ci.

1. Orientez le souffleur à air tiède en marche sur les brosses cachées.

» Lorsque le réchauffement est suffisant, les brosses se réorientent d'elles-mêmes.

9.5 Nettoyage de l'appareil

- N'utilisez pas de substance dissolvant la graisse.
- N'utilisez pas de produit de nettoyage agressif.
- Ne nettoyez pas l'appareil avec un nettoyeur à haute pression ou bien à l'eau courante. L'appareil ne doit pas être immergé dans l'eau ou être aspergé.
- Protégez les sites de stockage de l'humidité.
- Ne nettoyez pas les brosses rotatives et les rouleaux de déchets de petite taille avec de l'air comprimé.

» Le jet d'air puissant peut endommager les brosses.

1. Nettoyez les brosses rotatives, les rouleaux de déchets de petite taille et les entraînements avec un chiffon humide.
2. Nettoyez toutes les pièces de plastique avec un chiffon humide.

» Maintenez l'accumulateur propre. Un accumulateur sale peut se décharger via les pôles au fur et à mesure suite à la présence de courants de fuite superficiels.

3. Nettoyez les filtres à poussière (voir Section « 9.2 Nettoyage du filtre à poussière » de ce manuel d'utilisation)

FR

10. Mise hors service et conservation

10.1 Démontage de l'arceau rétractable

⚠ ATTENTION

Risque de blessure en cas de renversement de l'arceau rétractable !

Le renversement de l'arceau rétractable peut causer des blessures légères comme l'écrasement des doigts ou des hématomes de l'utilisateur ou d'autres personnes.

- Lors du transport, maintenez l'appareil de façon à ce que l'arceau rétractable ne puisse pas se renverser.

» Pour une conservation et un stockage économes en place, il est possible de démonter l'arceau rétractable (1) de l'appareil.

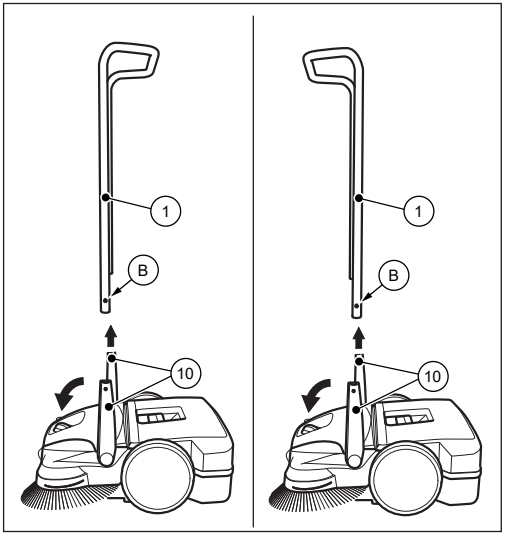

Illustration 9 : Montage de l'arceau rétractable

1. Mettez l'arceau rétractable (1) en position verticale.
2. Enfoncez les ressorts à enclenchement (B) sur les deux côtés de l'arceau rétractable (1).
3. Retirez simultanément l'arceau rétractable (1) hors des deux ferrures de poignées (10).
4. Tournez les ferrures de poignées (10) de façon à ce qu'elles se trouvent près du boîtier.

10.2 Retrait de l'accumulateur

Il faut en outre, le cas échéant, déconnecter les bornes de l'accumulateur lors du dépannage et de l'élimination d'un blocage. Ceci a pour but de prévenir le démarrage involontaire de la balayeuse.

» Maintenez l'accumulateur propre. Un accumulateur sale peut se décharger via les pôles au fur et à mesure suite à la présence de courants de fuite superficiels.

1. Tirez les pattes (12) situées sur le bord inférieur avant du capot (11) légèrement vers l'avant.
2. Basculez le capot (11) vers le haut.

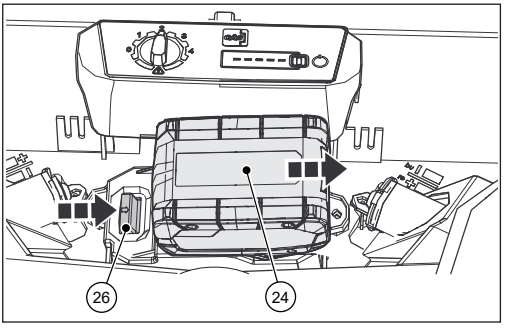

Illustration 10 : Retrait de l'accumulateur

3. Appuyez sur le verrouillage (26) en direction de l'accumulateur (24).
4. Retirez l'accumulateur (24) de son support (25) dans la direction indiquée.
5. Fermez le capot (11) et verrouillez-le via les pattes (12).

10.3 Stockage / conservation

INDICATION

Un stockage incorrect, par exemple dans un endroit humide, peut entraîner des dommages sur la balayeuse.

» Prenez en compte les informations de la Section « 10.2 Retrait de l'accumulateur » de ce manuel d'utilisation.

- Ne stockez l'appareil qu'une fois propre et avec un container à déchets (2) vide.

» Vous trouverez les informations sur le vidage du container à déchets (2) dans la Section « 7.7 Vidage du container à déchets de balayage » et celles concernant le nettoyage dans la Section « 9.5 Nettoyage de l'appareil » de ce manuel d'utilisation.

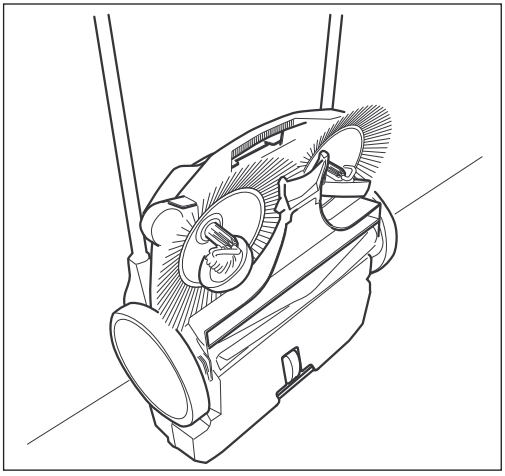

Illustration 11 : Position de stockage

- Placez l'appareil de façon à ce que les brosses ne soient pas pliées ni courbées.
- Assurez l'appareil, arceau rétractable inclus, contre un renversement, un glissement et contre tout dommage.
- Ne stockez pas l'appareil à l'air libre ou dans un environnement humide.

10.4 Mise au rebut

- Mettez la balayeuse, le chargeur et l'accumulateur au rebut en respectant l'environnement et selon les dispositions en vigueur dans votre pays.
- Mettez l'appareil et l'accumulateur séparément au rebut.
- Ne jetez pas l'appareil avec les déchets ménagers.

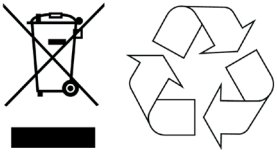

10.5 Service/Transport

L'expédition d'accumulateur à ion lithium est soumise au droit sur les marchandises dangereuses (UN3480 et UN3481). Elle est soumise à des prescriptions spécifiques. Renseignez-vous pour savoir quels sont les règlements actuellement valables dans votre pays.

En cas de service, vous ne devez pas les envoyer conjointement à l'appareil. N'envoyez pas non plus d'accumulateurs seuls, il vous faut les conserver !

Prenez contact préalablement avec le point de vente où vous avez acheté l'appareil ou bien avec l'atelier de service responsable pour votre pays et éclaircissez avec lui les détails de l'opération.

11. REACH

REACH est la prescription européenne sur les matières chimiques relative pour l'enregistrement, l'exploitation, l'autorisation et la limitation des substances chimiques.

Vous trouverez les informations sur le respect de la prescription REACH (CE) n° 1907/2006 sur **www.starmix.de**.

FR

12. Déclaration de conformité CE

Déclaration de conformité au sens de la directive sur les machines 2006/42/CE, Annexe II 1A

Fabricant :

Electrostar GmbH
Hans-Zinser-Str. 1-3
73061 Ebersbach/Fils
Allemagne

Plénipotentiaire pour l'élaboration des documents techniques :

Electrostar GmbH
Hans-Zinser-Str. 1-3
73061 Ebersbach/Fils
Allemagne

Produit :

Balayeuse à accumulateur
DuroSweep 77 Pro 18V

Nous déclarons par le présent document que le produit dénommé ci-dessus est conforme à toutes des prescriptions correspondantes de la directive sur les machines 2006/42/CE. Le produit nommé ci-dessus est conforme aux exigences des directives respectives suivantes :

- Directive CEM 2014/30/CE
- Directive RoHS 2011/65/UE

Les normes harmonisées suivantes ont été utilisées :

- EN ISO 12100:2010, Sécurité des machines - Principes généraux de conception - Appréciation du risque et réduction du risque
- EN 60335-1:2012/A15:2021, Appareils électrodomestiques et analogues - Sécurité - Partie 1 : Exigences générales
- EN 60335-2-72:2012, Appareils électrodomestiques et analogues - Sécurité - Partie 2 -72 : règles particulières pour les machines automatiques de traitement des sols à usage industriel et commercial
- EN IEC 55014-1:2021, Compatibilité électromagnétique - Exigences pour les appareils électrodomestiques, outillages électriques et appareils analogues - Partie 1 : Émission (CISPR 14-1:2020)
- EN IEC 55014-2:2021, Compatibilité électromagnétique - Exigences pour les appareils électrodomestiques, outillages électriques et appareils analogues - Partie 2 : Immunité - Norme de famille de produits (CEI/CISPR 14-2:2020)
- EN 62233:2008-04, Méthodes de mesure des champs électromagnétiques des appareils électrodomestiques et similaires en relation avec l'exposition humaine.
- EN CEI 63000:2018, Documentation technique pour l'évaluation des produits électriques et électroniques par rapport à la restriction des substances dangereuses.

Ebersbach, Date 09.06.2023

Carsten Gresser
Head of Assurance